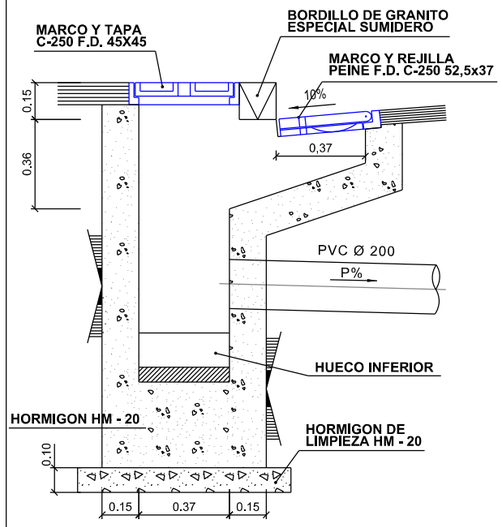

SECCION A - A

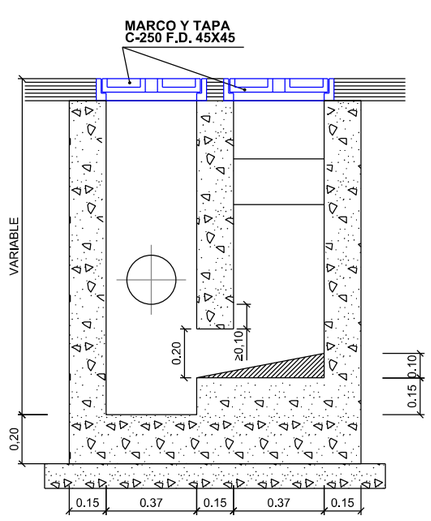

SECCION B - B

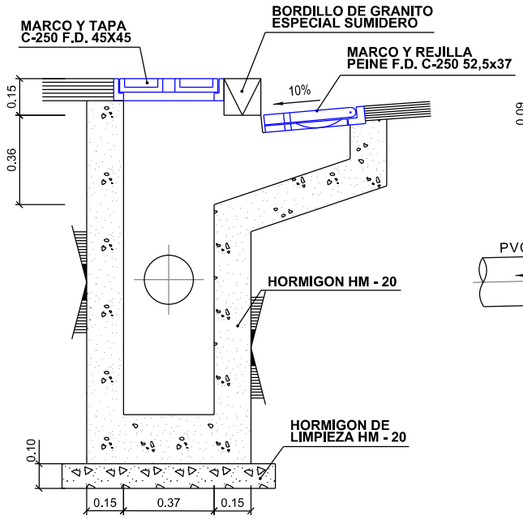

SECCION A - A

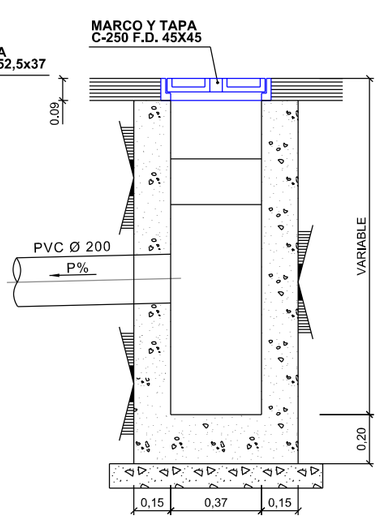

SECCION B - B

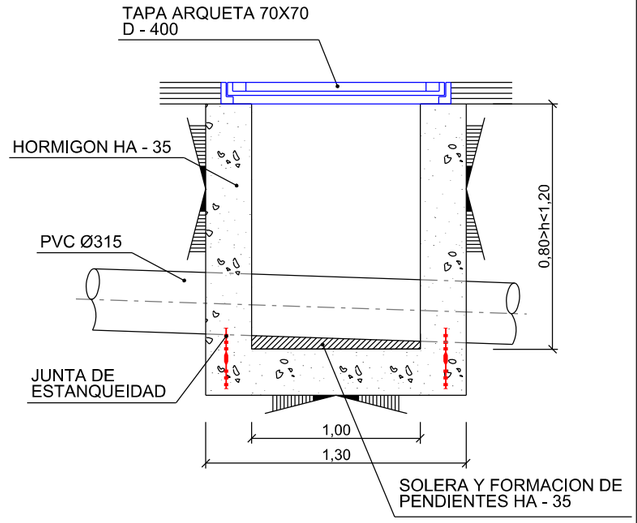

SECCION DE ARQUETA EN CALZADA

ESCALA 1:25

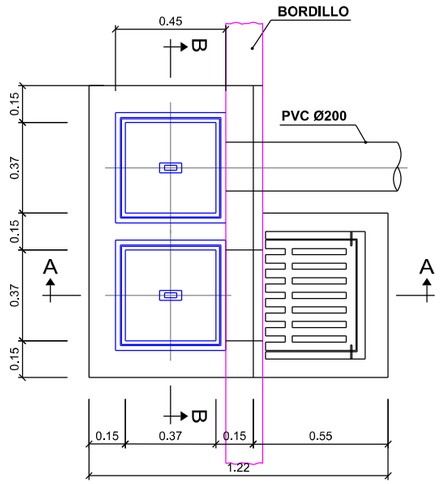

PLANTA

SUMIDERO SIFONICO

ESCALA 1:25

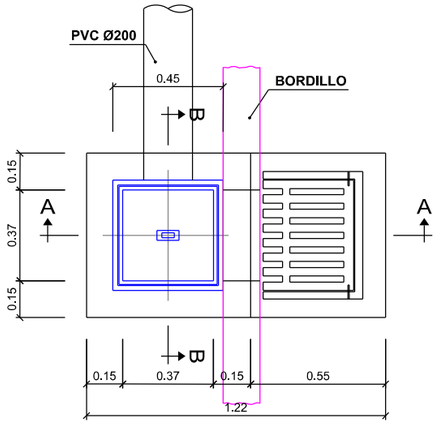

PLANTA

SUMIDERO

ESCALA 1:25

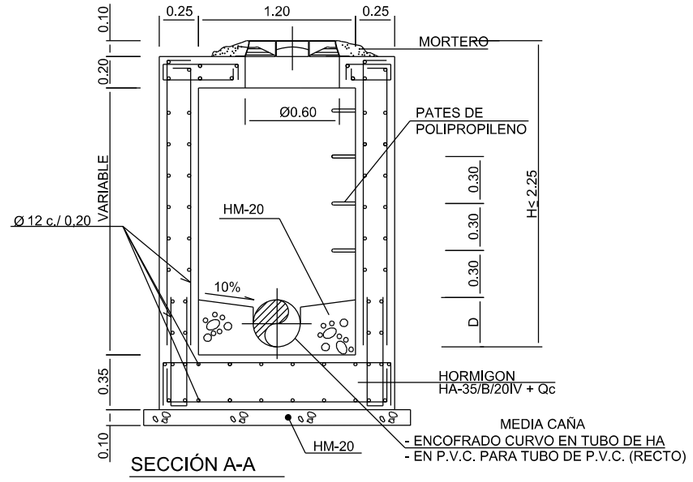

SECCIÓN A-A

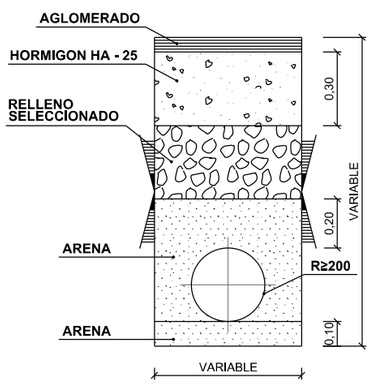

SECCION DE ZANJA EN
CALZADA

ESCALA 1:25

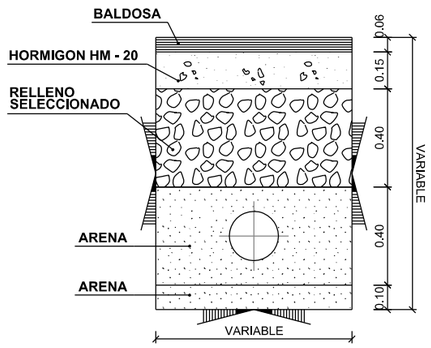

SECCION DE ZANJA EN
ACERA

ESCALA 1:25

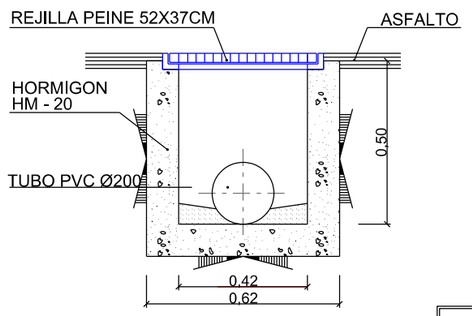

SECCION DE SUMIDERO
EN ARQUETA

ESCALA 1:20

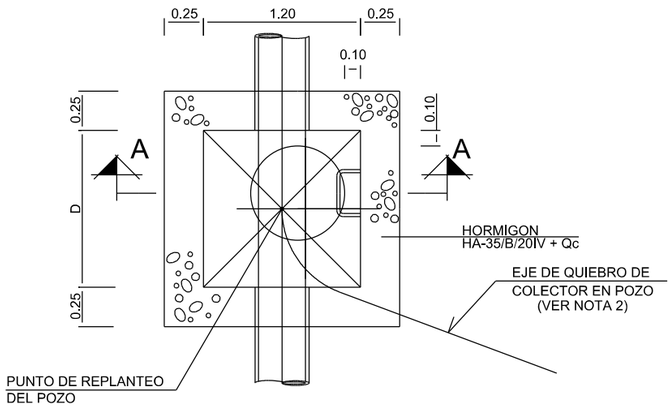

Proiektua / Proyecto	CONSTRUCCION DE APARCAMIENTO EN SAN MIGUEL DE BASAURI JUNTO AL CAMPO DE FUTBOL	Eskala / Escala	1:25
Planoa / Plano	DETALLES CONSTRUCTIVOS - SANEAMIENTO	Zenbakia / Numero	06
Udal Ingeniaria / Ingeniero Municipal: Unai Pomposo		Delineantea / Delineante: X. Orue	Data / Fecha: 2021/03/24